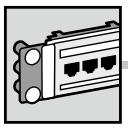

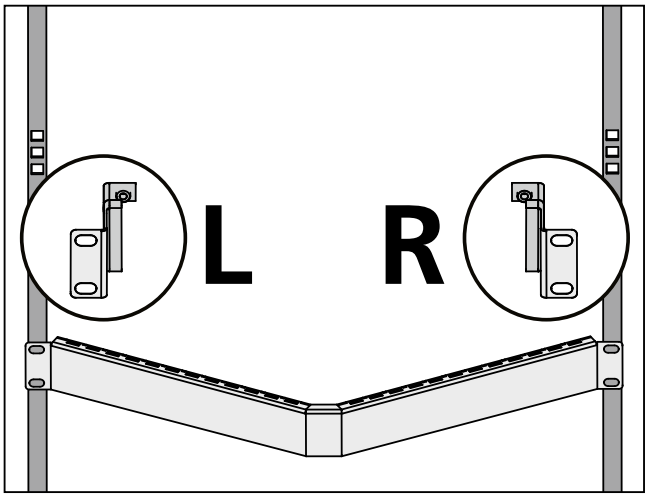
L
R

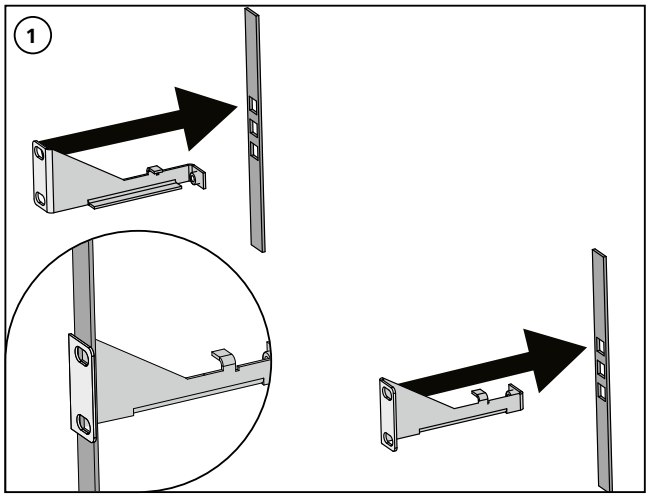
1

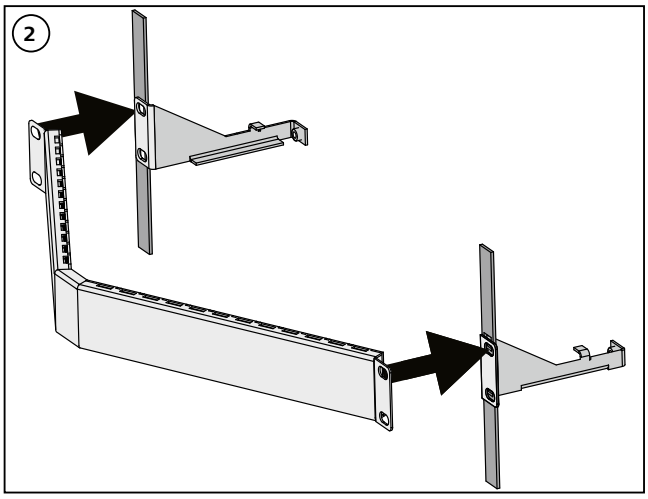
2

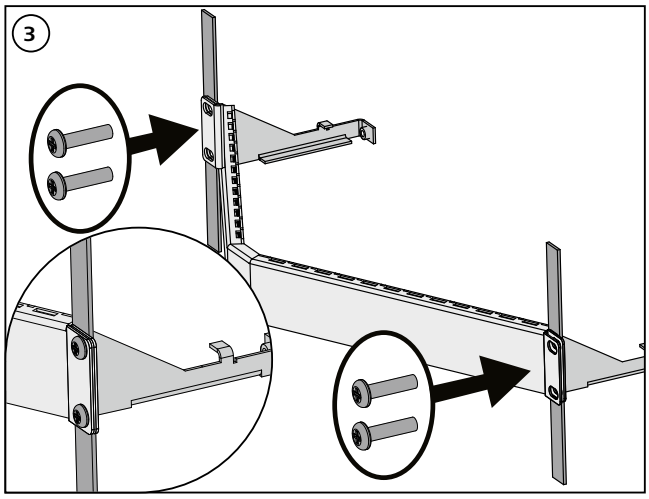
3

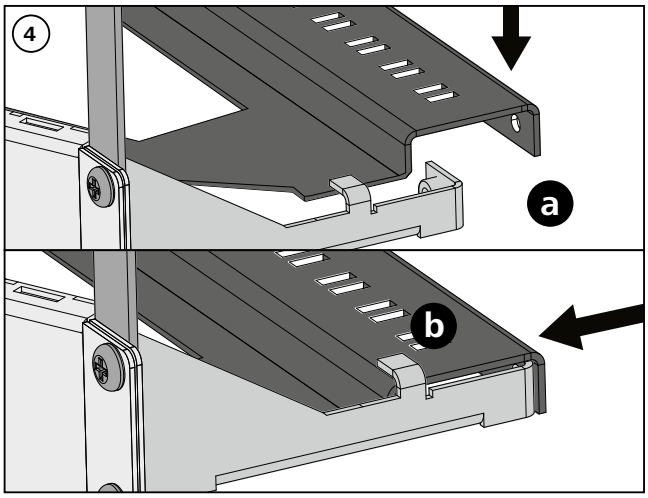
4
a
b

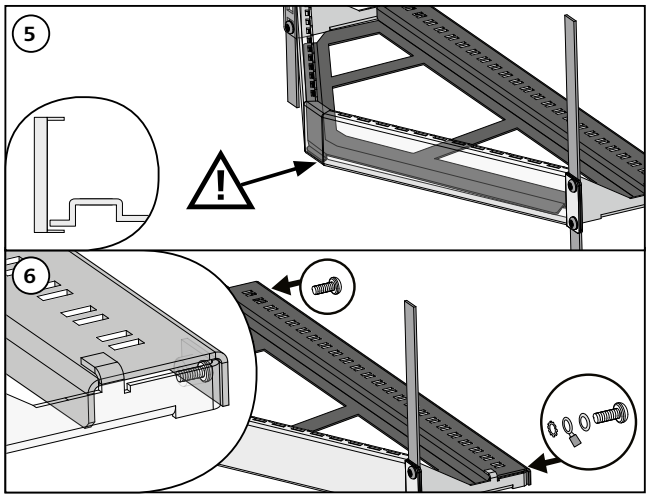
5
6